SKD-21 Крепление к страту. Вариант № 3
Лист 2

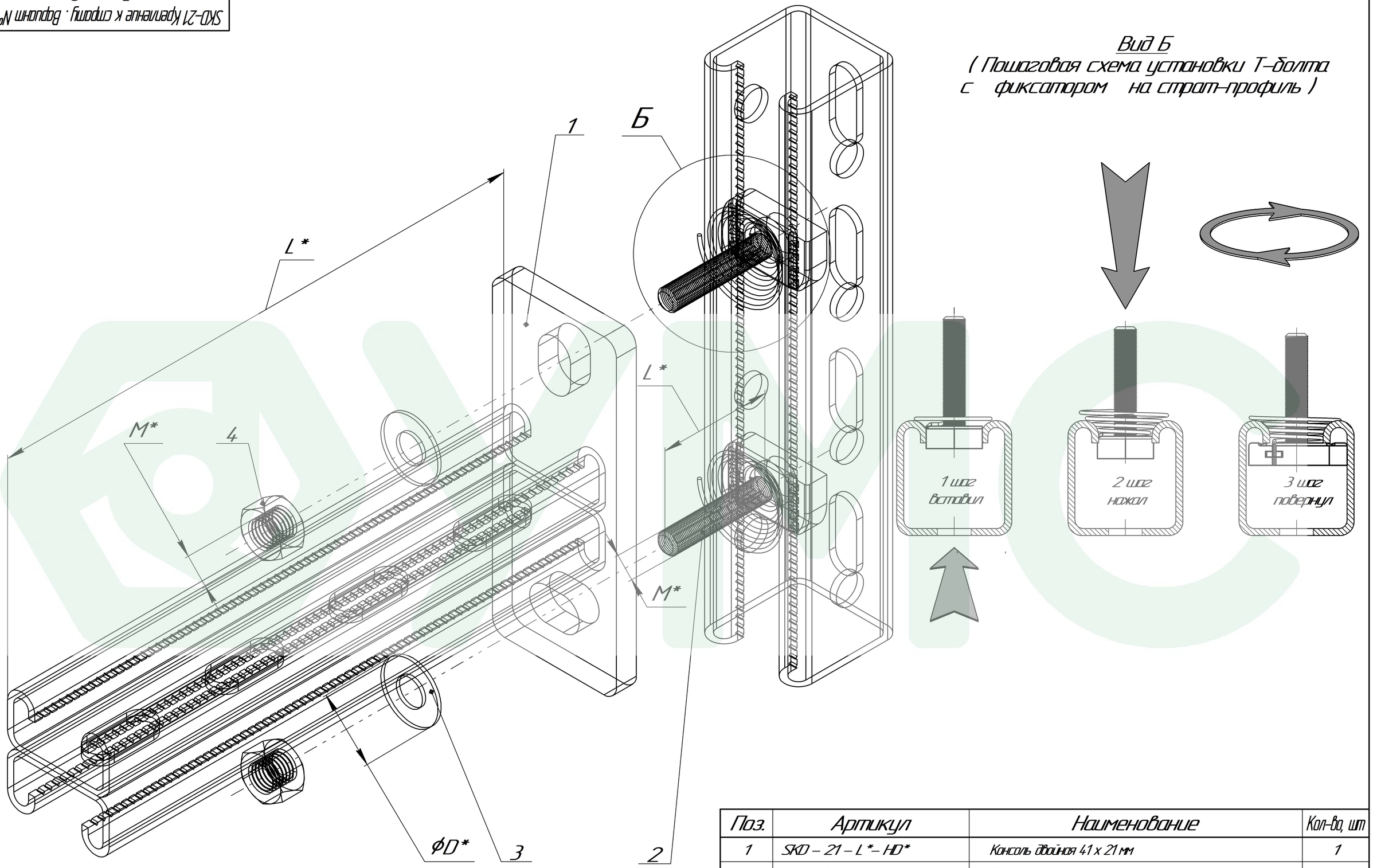


| Поз. | Артикул | Наименование | Кол-во, шт |
|---|---|---|---|
| 1 | SKD – 21 – L*– HD* | Консоль двойная 41 x 21 мм | 1 |
| 2 | TBF – M*– HD* | Т – болт с фиксатором | 2 |
| 3 | SH – D* | Шайба плоская DIN 125 | 2 |
| 4 | SG – M*– HD* | Гайка шестигранная DIN 934 | 2 |

| Изм. | Лист | № докум. | Подп. | Дата | SKD–21 Крепление к страту. Вариант № 3 Лист 2 | Лист |
|---|---|---|---|---|---|---|
| | | УМС | | | | |

Подп. и дата | Инв. № дубл. | Взам. инв. № | Подп. и дата | Инв. № подл.

Копировал Формат А3